| 成型尺寸 | 公差 |
|---|---|
| 5mm以下 | ±0.2 |
| 5~20mm | ±0.3 |
| 20~40mm | ±0.4 |
| 40~60mm | ±0.5 |
| 60~100mm | ±0.8 |
| 100mm以上 | ±1.0 |

| REVISIONS | | | |
|---|---|---|---|
| REV | DESCRIPTION | DATE | BY |
| | | | |
| | | | |

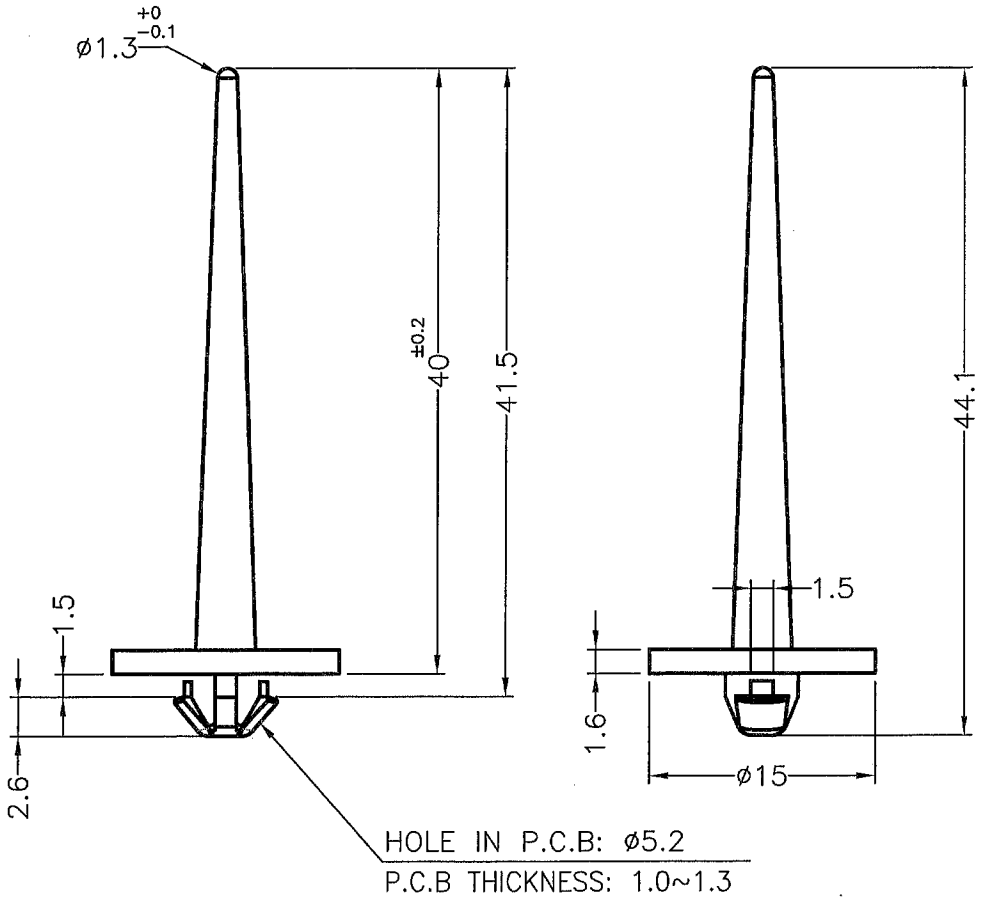


康揚企業股份有限公司
KANG YANG HARDWARE ENTERPRISE CO., LTD.
康揚塑膠(東莞)有限公司
KANG YANG PLASTIC(DONG GUAN )CO.,LTD.
康哲電腦配件(吳江)有限公司
KANG CHE COMPUTER COMPONENTS(WUJIANG) CO.,LTD.
ISO 9001
ISO 14001
QC 080000

| | | | |
|---|---|---|---|
| TITLE | PC板間隔柱 | 產品規格圖面 | |
| MATERIAL | PC UL94V−0 | DATE | 2012.05.25 |
| FINISH | | DRAWN | T.C |
| COLOR | NATURAL (WHITE) | CHECK | 王日勝 |
| UNLESS OTHERWISE SPECIFIED TOLERANCE | SEE ABOVE | APPROVED | Kang |

| PART NUMBER | DRAWING NUMBER | | |
|---|---|---|---|
| MCF-4213PCV0 | MCF-4213PCV0 | | |
| SIZE A4 | SCALE 2:1 | UNIT mm | REV B |