REVISIONS			
REV	DESCRIPTION	DATE	BY

SECTION A–A

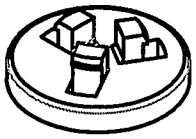

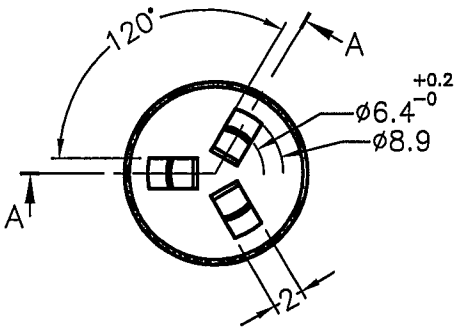

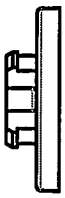

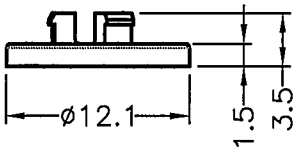

康揚企業股份有限公司
KANG YANG HARDWARE ENTERPRISE CO., LTD.
康揚塑膠(東莞)有限公司
KANG YANG PLASTIC(DONG GUAN)CO.,LTD.
康哲電腦配件(吳江)有限公司
KANG CHE COMPUTER COMPONENTS(WUJIANG) CO.,LTD.
ISO 9001
ISO 14001
QC 080000

TITLE 墊片			產品規格圖面
MATERIAL PC UL94V–0+10%GF			DATE 2012.08.15
FINISH			DRAWN T.C
COLOR BLACK			CHECK 林秀卿
UNLESS OTHERWISE SPECIFIED TOLERANCE ±0.25			APPROVED
PART NUMBER WSG-1V0B	DRAWING NUMBER WSG-1		
SIZE A4	SCALE 2:1	UNIT mm	REV B