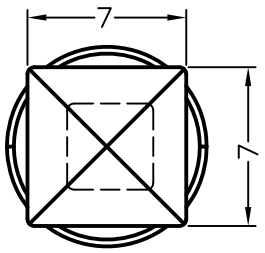
7
7

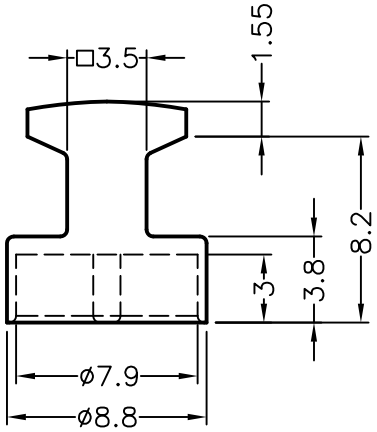
□3.5
1.55
8.2
3.8
3
ø7.9
ø8.8