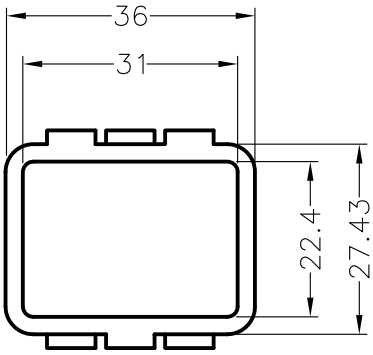
36
31
22.4
27.43

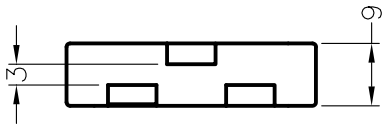
3
9