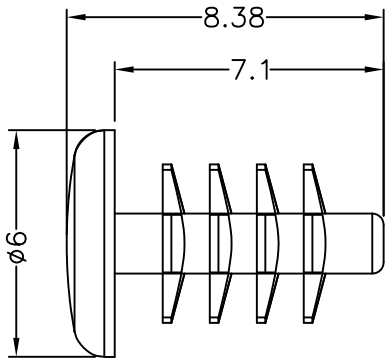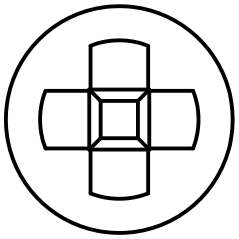
8.38
7.1
ø6