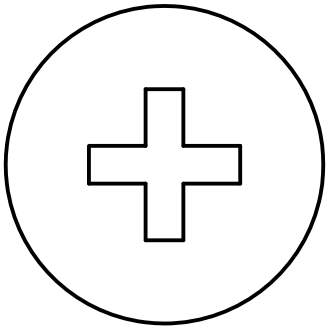

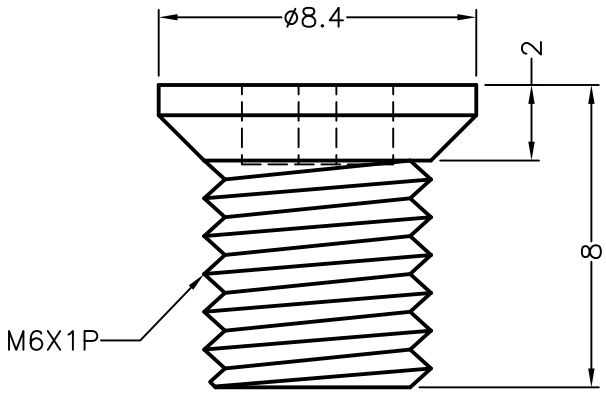
ø8.4
2
8
M6X1P