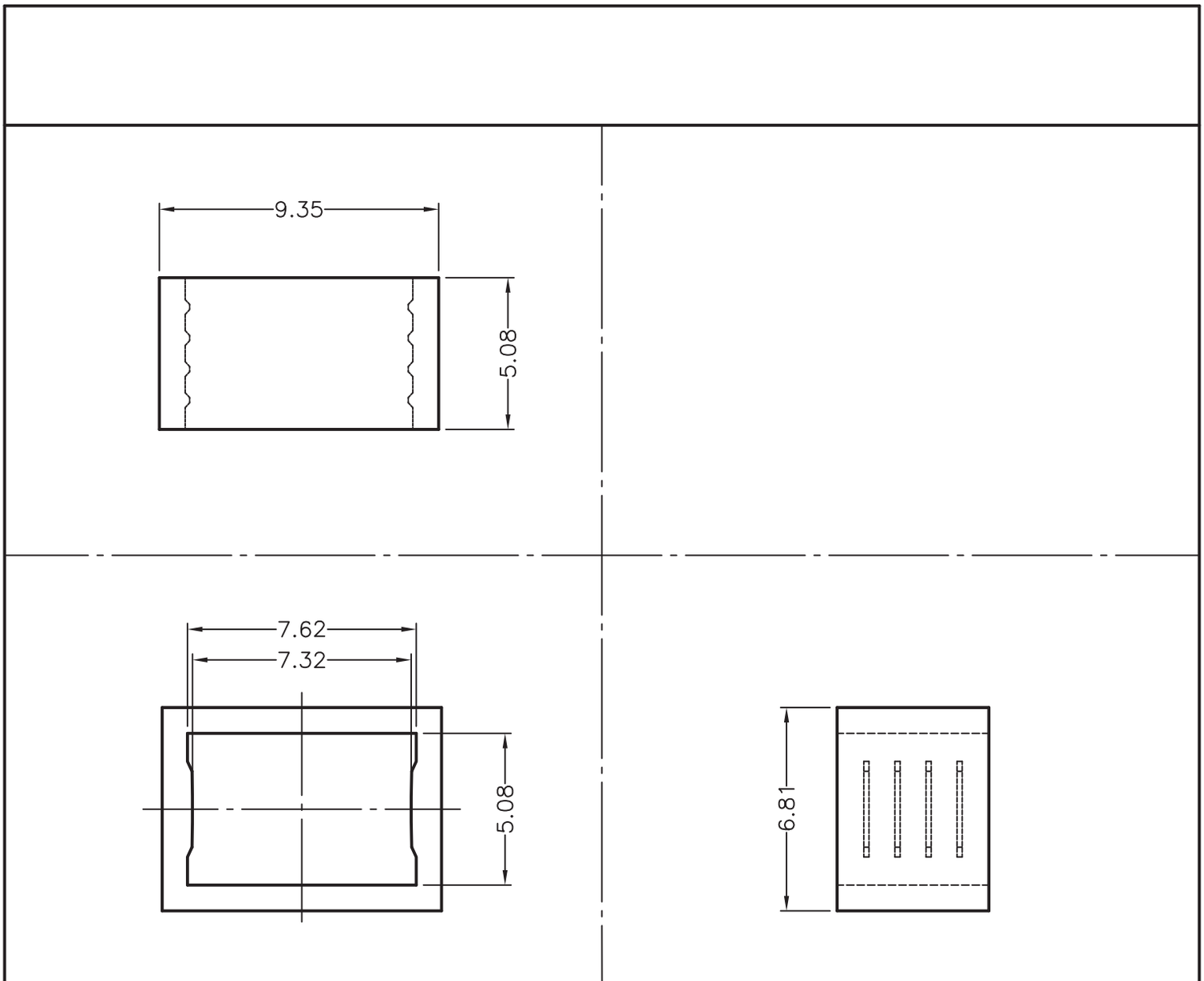
9.35
5.08
7.62
7.32
5.08
6.81