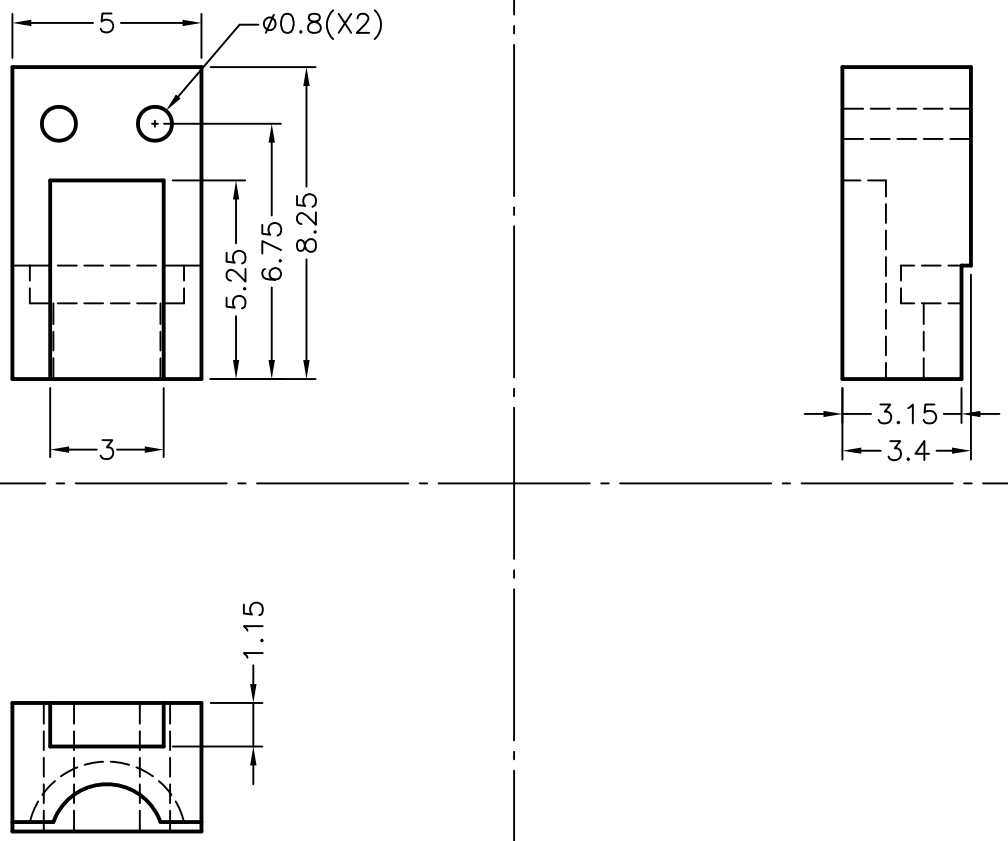
5
ø0.8(X2)
5.25
6.75
8.25
3
3.15
3.4
1.15